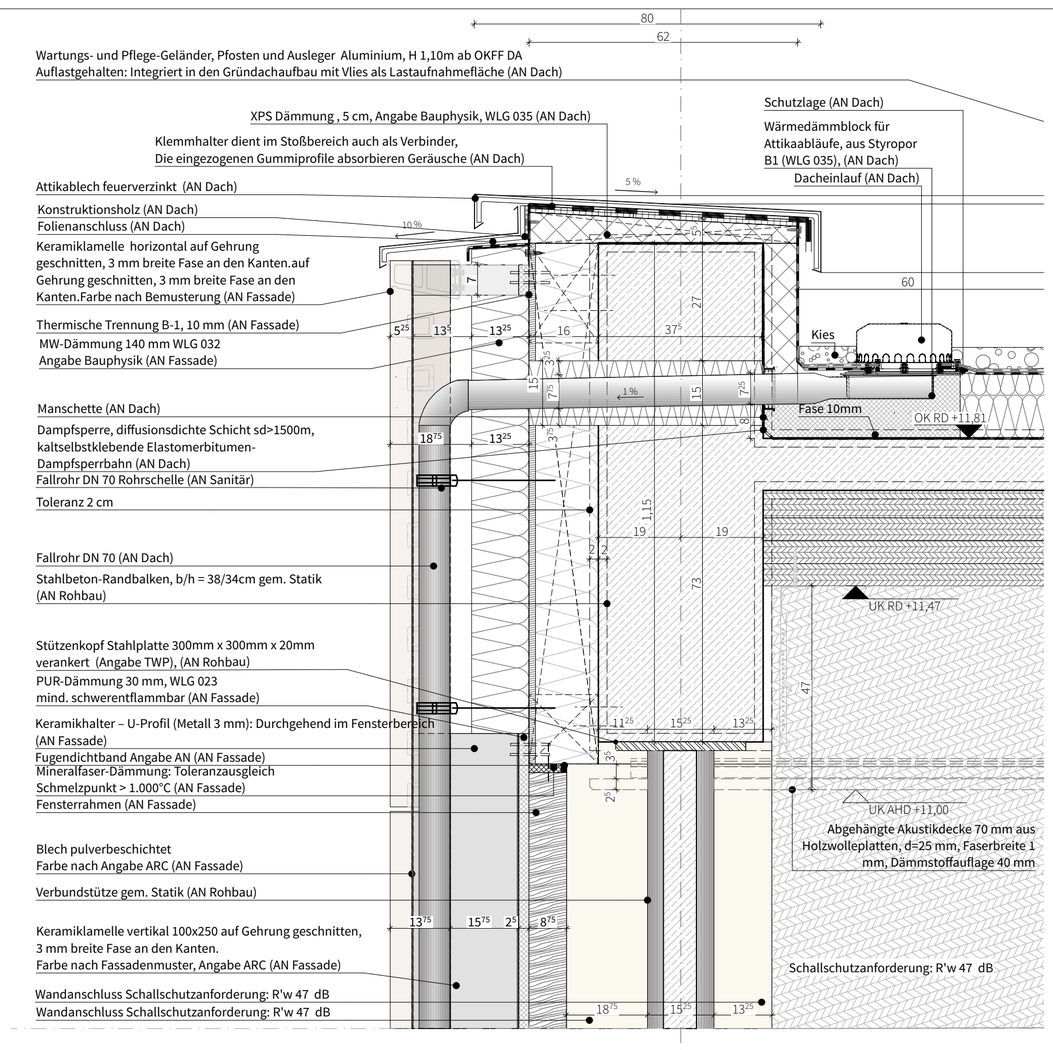

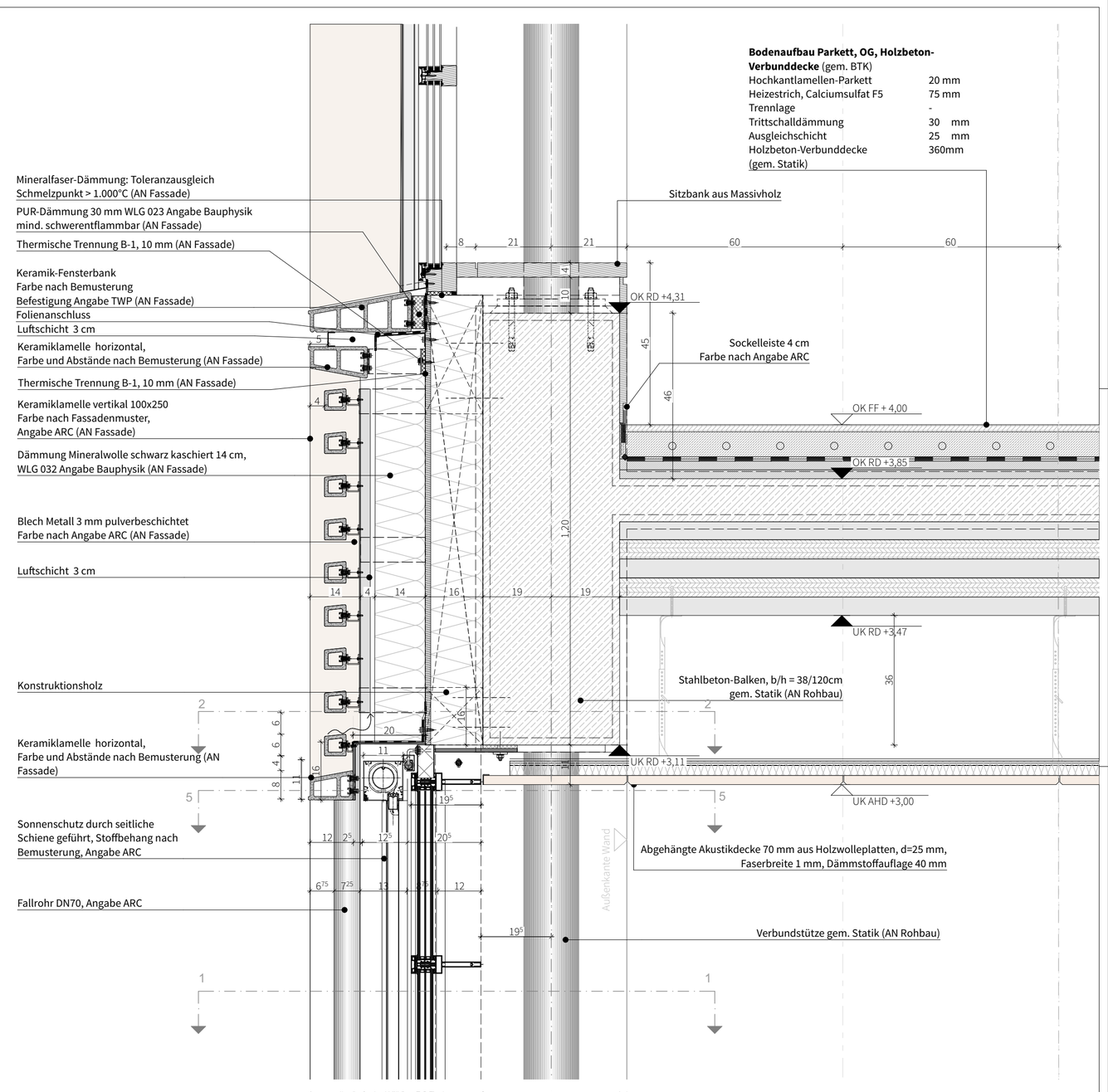

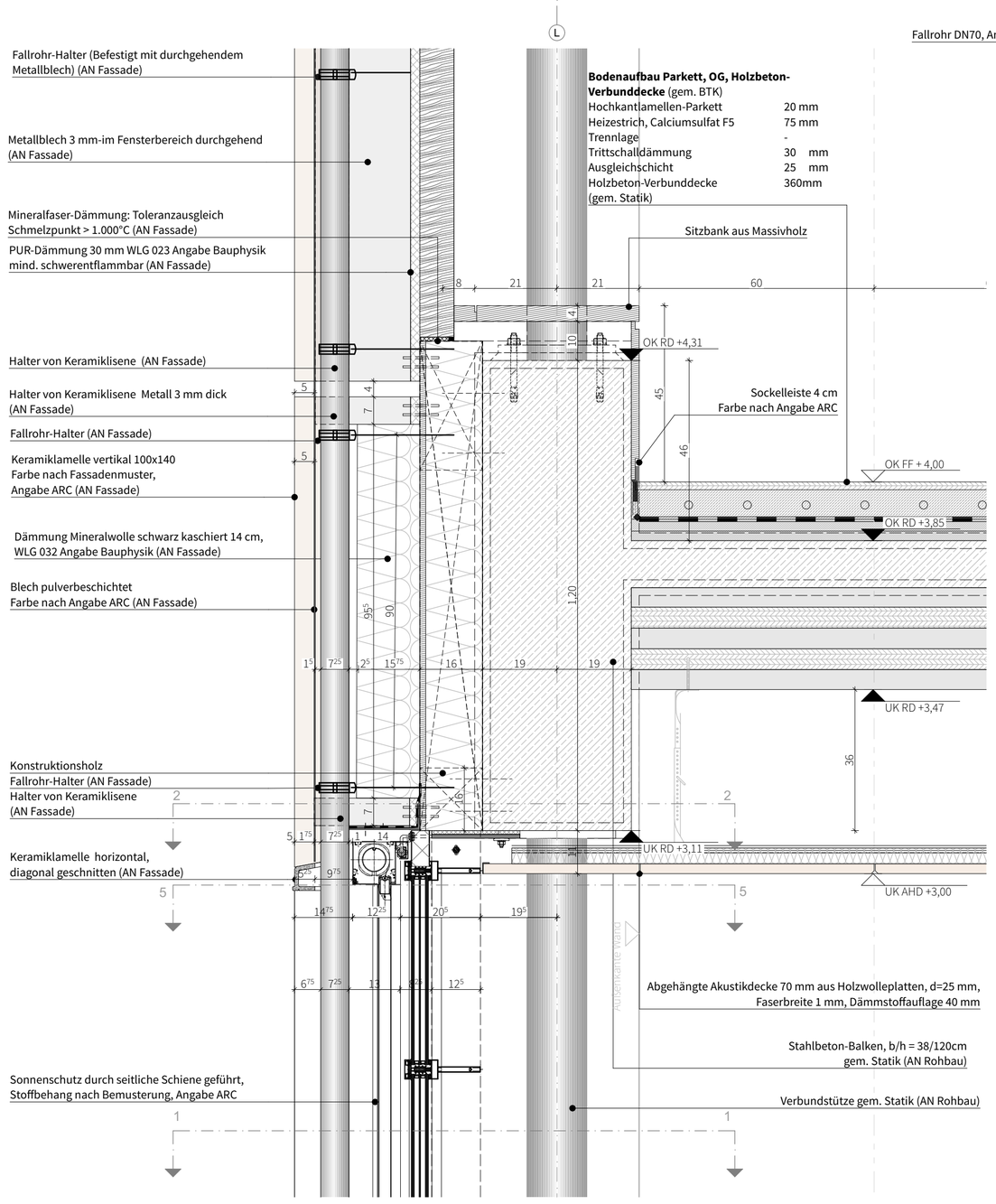

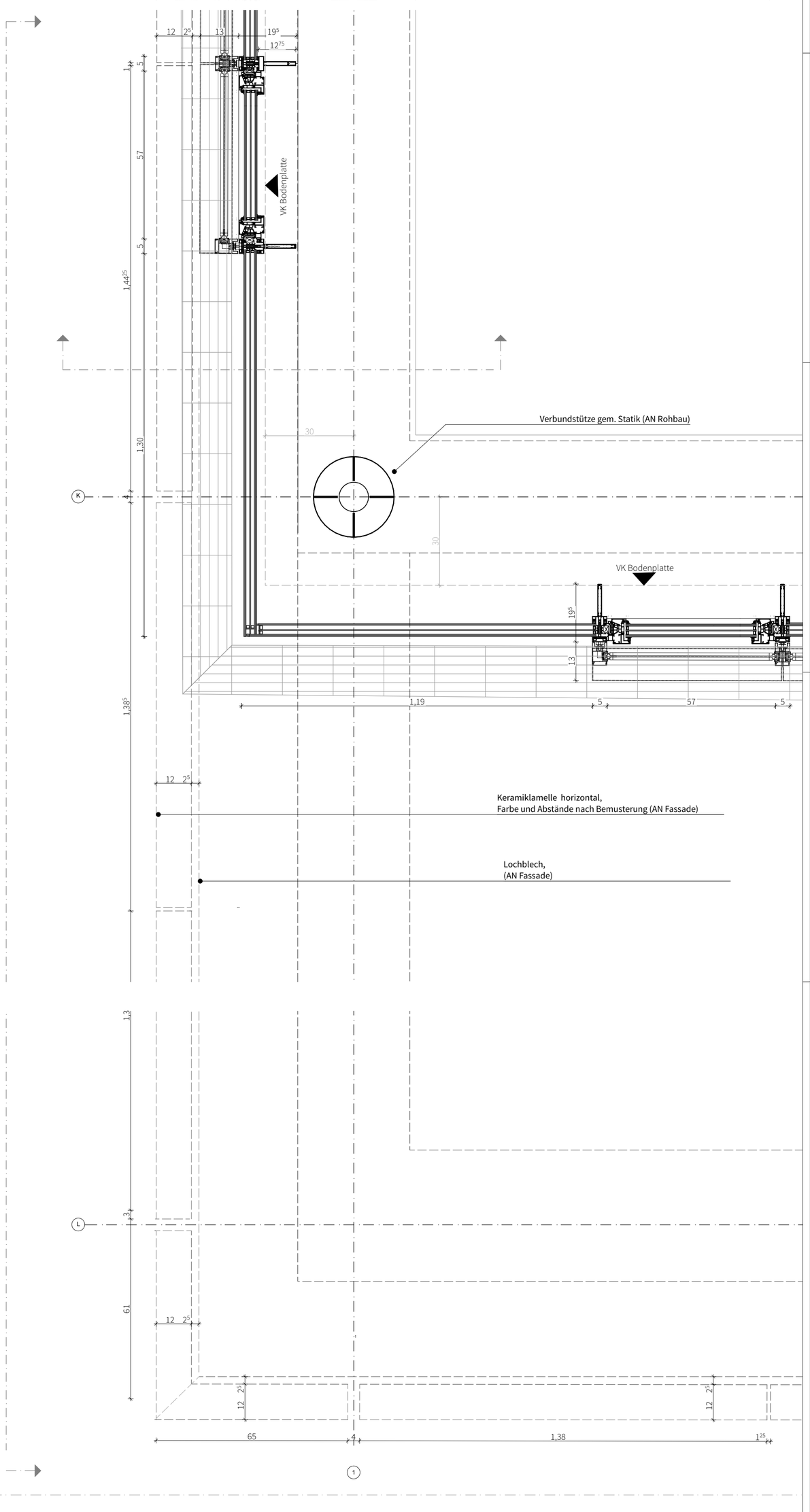

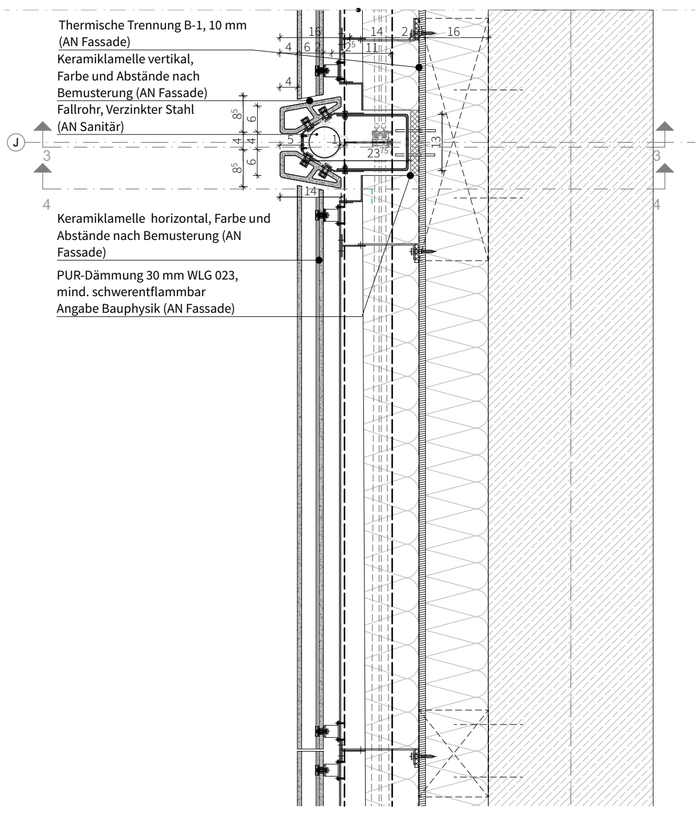

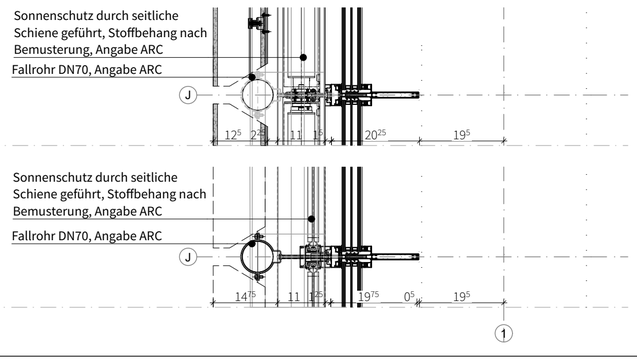

Hinweis: Es ist eine Thermische Trennung zwischen der Unterkonstruktion der Verbundbaudeckeund der Holz- bzw. Betonoberfläche der tragenden Schicht zu achten!

Index	Änd.	Name	Datum	Änderungen / Ergänzungen

PROJEKT	Neubau (GGS) Geschwister-Scholl-Gymnasium Günthen
ZEICHNUNG	**GGS_ARC_OPL_5_SNA01_000_03_4_Sonnenschutzkasten_Achse 1**
BAUHERR	Stadt Günthen, Kultverwaltet 1, 10025 Günthen
LEISTUNGSPHASE	LPH 6 - Vorbereitung der Vergabe
MASSSTAB	1:10
BLATTGRÖSSE	DIN A1
PLOTDATUM	17.08.26